ЗМК
Завод металлоконструкций

ШКАФЫ СЕРИИ ШРС, ШРМ-М

- ШРС 11-300
- ШРС 11дс-300
- ШРС 11-400
- ШРС 11дс-400
- ШРМ 22 М
- ШРМ-М
- ШРМ 22М/800
- ШРМ -М/400

НАШИ КООРДИНАТЫ:

центральный офис
+7 (499) 677-23-35

северо-запад
+7 (812) 627-14-26

поволжье
+7(846) 212-98-54
+7(8482) 65-01-18

сибирь
+7 (343) 302-19-79
email: rop@zmktlt.ru
сайт:
http://www.zmktlt.ru/

Кликните, что бы посмотреть всю нашу продукцию http://zmktlt.ru/

ШРС 11-300 ШРС 11дс-300 ШРС 11-400 ШРС 11дс-400 ШРМ 22 М ШРМ 22М/800 ШРМ-М ШРМ -М/400

Металлические шкафы модульные представляют из себя набор секций, которые пристраиваются одна к другой, образуя цельную линию шкафов. В серии шкафов ШРС линия выстраивается по принципу — первый шкаф основной (полноценный отдельно стоящий), каждая последующая секция — дополнительная (без одной стенки). Эта дополнительная секция ШРС-11 дс не предназначена для использования самостоятельно. Выстраивать линию модульных шкафов более 10 секций не рекомендуется.

Главными отличительными особенностями новых модульных шкафов ШРС являются: увеличенные габариты по высоте (от 1800 мм до 1850 мм), наличие держателя под индивидуальную карточку, упрощена схема сборки и усовершенствована система естественной вентиляции, улучшен внешний вид шкафа.

Модульные шкафы для одежды ШРС-11 комплектуются одной полкой для головных уборов, одной перекладиной для "плечиков", двумя крючками для одежды, замком повышенной секретности. Дополнительно к шкафам ШРС-11 можно заказать полки под обувь, петли под навесные замки, навесные замки, ригельные замки для трехстороннего закрывания дверей.

В серии шкафов ШРМ-М принцип похожий, это аналог, но все-таки отличия есть. Берется один 2х секционный шкаф ШРМ 22-М, из которого при сборке 1 его секция устанавливается в начале линии, 2ю — в конец линии. Все промежуточные секции ШРМ-М— также модульные дополнительные секции шкафов. Предназначены для использования на производствах, офисах, спортивных помещениях, а также для организации камер хранения в магазинах и супермаркетах. Одним из главных достоинств которой является большая устойчивость всей конструкции.

На рисунке ШРМ 22М+ 2* ШРМ М
или ШРС 11+3*ШРС 11дс

ПАСПОРТ
ИНСТРУКЦИЯ ПО СБОРКЕ
Шкафы серии ШРС

ШРС11(300),
ШРС11(400)

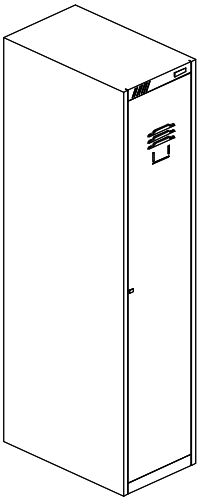

ШРС12(300),
ШРС12(400)

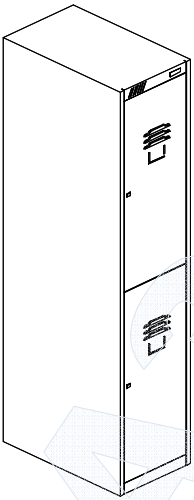

ШРС14(300),
ШРС14(400)

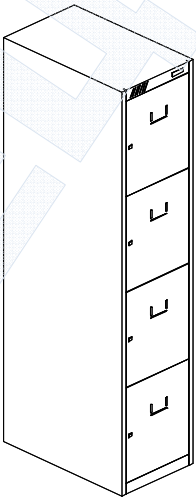

ШРС11(300)ДС,
ШРС11(400)ДС

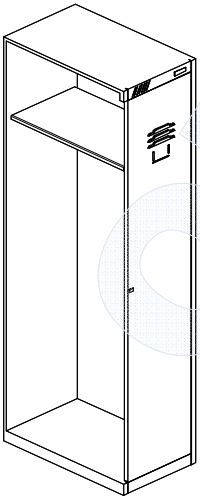

ШРС12(300)ДС,
ШРС12(400)ДС

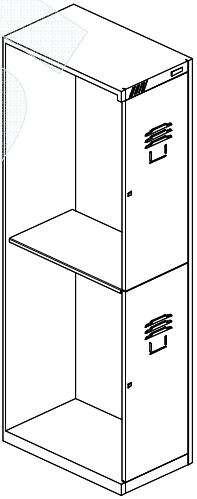

ШРС14(300)ДС,
ШРС14(400)ДС

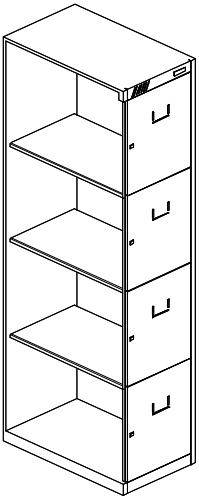

ОБРАЗЕЦ

Содержание

1.Назначение изделия.
2.Технические характеристики и комплектность
3.Инструкция по сборке шкафов.
4.Указание мер безопасности. Транспортирование и хранение.
5.Гарантийные обязательства. Свидетельство о приёмке.

1.Назначение изделия.

Модульные шкафы серии ШРС используются для хранения сменной одежды в офисных, производственных, спортивных помещениях, а также для организации камер хранения в магазинах и супермаркетах.

Включают в себя основную секцию (начало модульного ряда) и дополнительную секцию (ДС), которая состыковывается с основной конструкцией. Дополнительные секции (ДС) поставляются с перегородкой и без стенок боковых, т.к. имеют общую боковую стенку с соседней секцией, а количество дополнительных секций может быть неограниченно.

2.Технические характеристики

2.1.Стандартная поставка-2 разобранных модуля в картонной коробке с необходимой фурнитурой.

Сборка - с помощью саморезов, винтов и гаек.

Открывание дверей шкафов -правое. Угол открывания дверей не менее 130 град.

Замок(стандартно)- почтовый повышенной секретности 1:1000

Покрытие- краска полимерная порошковая, цвет(стандартно) светло серый RAL 7035.

Размеры и масса шкафов:

Наименование шкафа	Масса, кг	Габаритные размеры (высота х ширина х глубина), мм
ШРС 11(300)	17	1850x300x500
ШРС 11(300)ДС	14	1850x300x500
ШРС 11(400)	19,5	1850x400x500
ШРС 11(400)ДС	16	1850x400x500
ШРС 12(300)	17	1850x300x500
ШРС 12(300)ДС	14	1850x300x500
ШРС 12(400)	19,5	1850x400x500
ШРС 12(400)ДС	16	1850x400x500
ШРС 14(300)	17,5	1850x300x500
ШРС 14(300)ДС	14,5	1850x300x500
ШРС 14(400)	20,2	1850x400x500
ШРС 14(400)ДС	16,5	1850x400x500

2.2 Комплектность

Наименование	ШРС 11	ШРС 11ДС	ШРС 12	ШРС 12 ДС	ШРС 14	ШРС 14 ДС
Стенка боковая левая, шт.	1	-	1	-	1	-
Стенка боковая правая, шт.	1	-	1	-	1	-
Перегородка	-	1	-	1	-	1
Стенка задняя, шт.	1	1	1	1	1	1
Крыша, шт.	1	1	1	1	1	1
Дно, шт.	1	1	1	1	1	1
Полка, шт.	1	1	1	1	3	3
Дверь правая, шт.	1	1	2	2	4	4
Амортизатор двери, шт.	2	2	4	4	8	8
Замок повышенной секретности прямой, шт.	1	1	2	2	4	4
Саморез 4,8х12,шт.	8	8	8	8	8	8
Винт с прессшайбой М4х10, шт.	12	6	24	16	36	26
Гайка самоконтрящаяся М4, шт.	12	6	24	16	36	26
Крючок, шт.	2	2	4	4	-	-
Трубка ПВХ, шт	1	1	2	2	-	-
Ключ гаечный, шт.	1	1	1	1	1	1
Петля дверная, комплект	1	1	-	-	-	-
Паспорт, шт.	1	1	1	1	1	1

3.Инструкция по сборке шкафов.

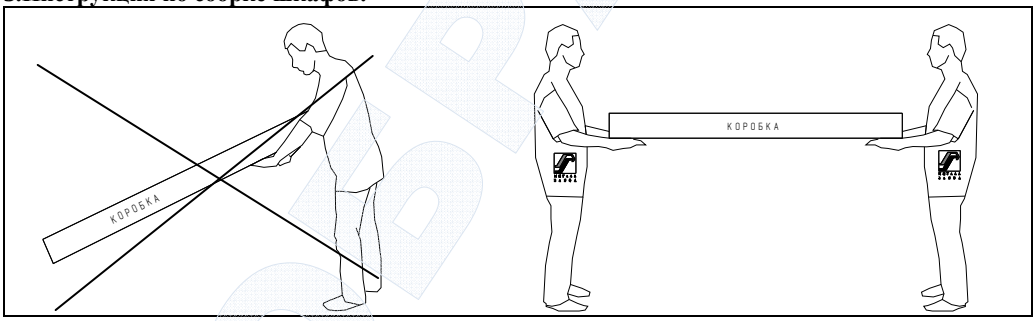

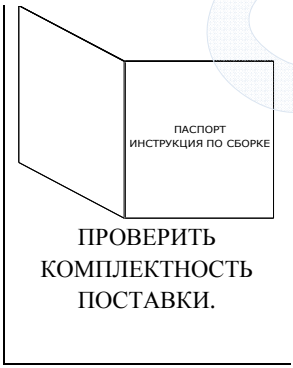

ПРОВЕРИТЬ КОМПЛЕКТНОСТЬ ПОСТАВКИ.

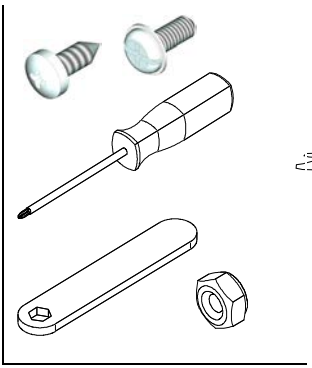

1

ШРС 11-300 ШРС 12-300 ШРС 14-300
ШРС 11-400 ШРС 12-400 ШРС 14-400

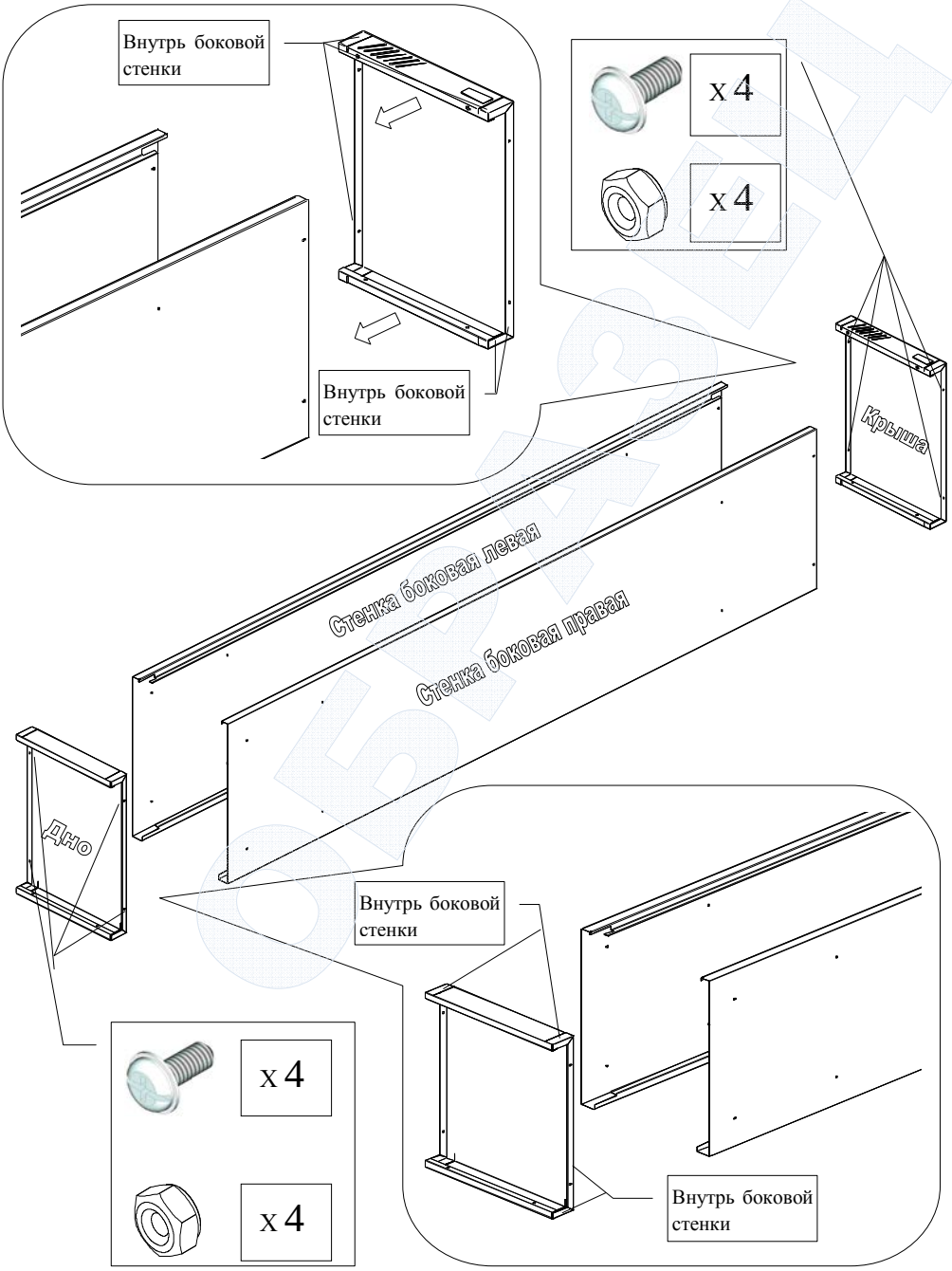

2

ШРС 11-300+ДС* ШРС 12-300+ДС* ШРС 14-300+ДС*
ШРС 11-400+ДС* ШРС 12-400+ДС* ШРС 14-400+ДС*

*-дополнительная секция

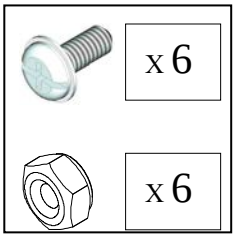

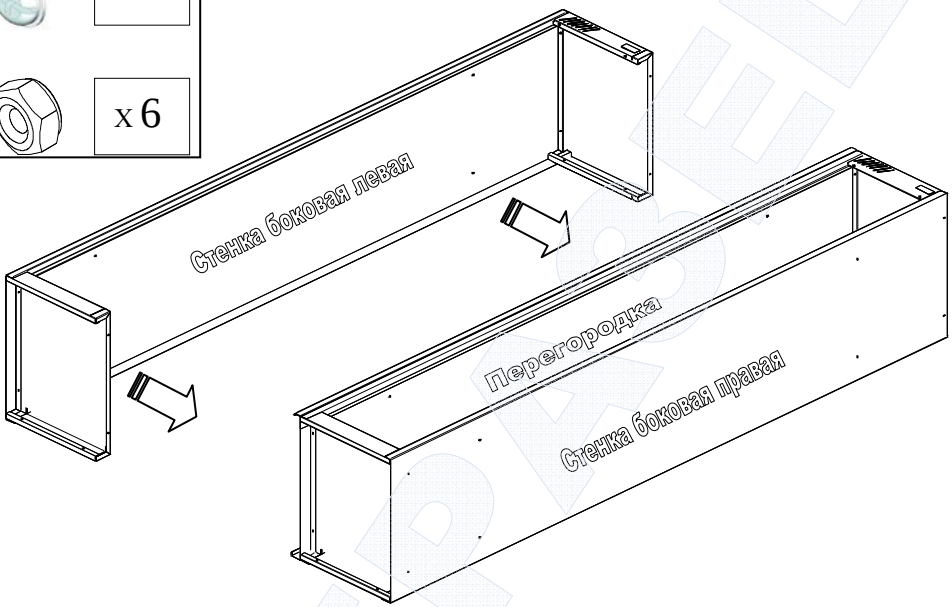

3

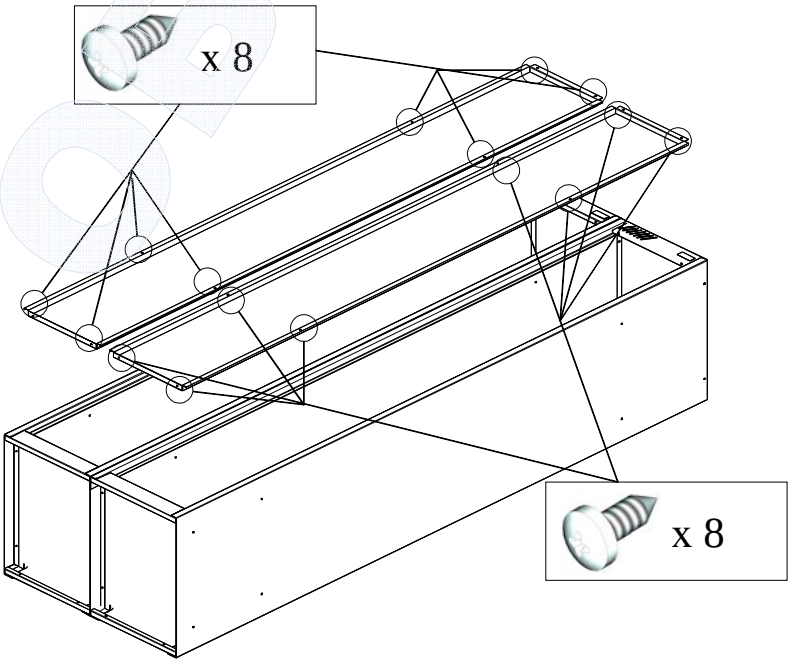

4

ШРС 11-300 ШРС 12-300 **
ШРС 11-300ДС ШРС 12-300ДС**

ШРС 11-400 ШРС 12-400 **
ШРС 11-400ДС ШРС 12-400ДС**

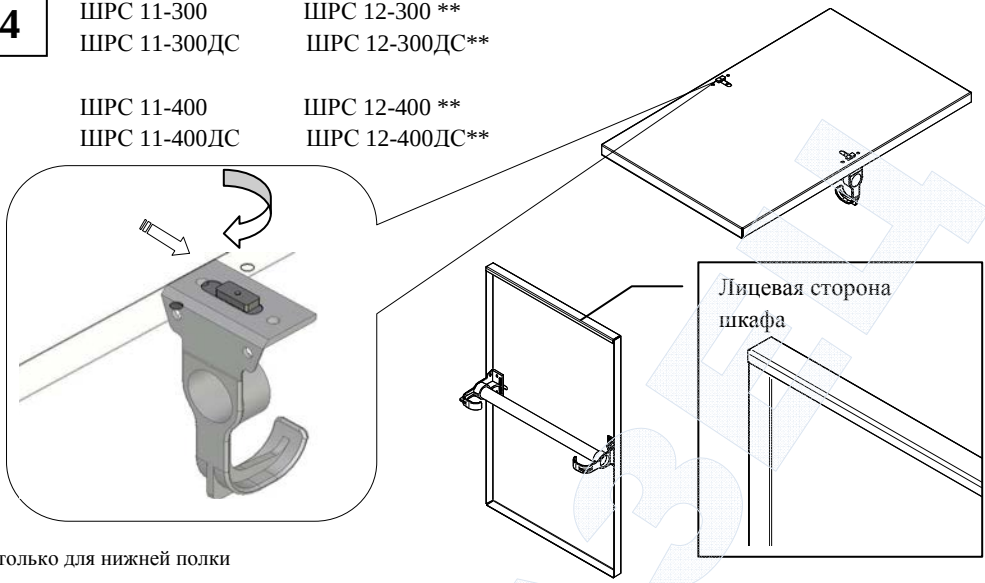

**-только для нижней полки

5

ШРС 11-300 +ШРС 11-300ДС

ШРС 11-400 +ШРС 11-400ДС

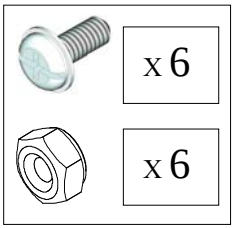

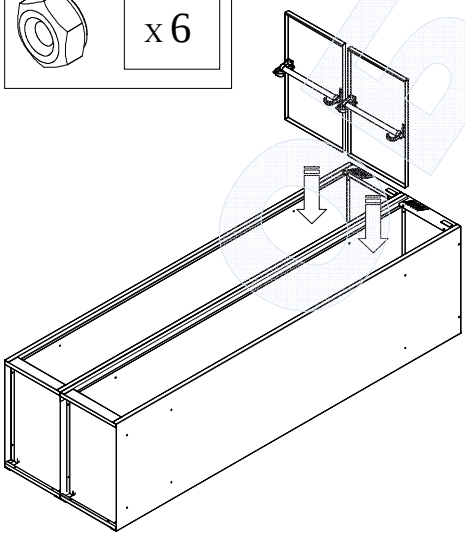

ШРС 12-300 +ШРС 12-300ДС

ШРС 12-400 +ШРС 12-400ДС

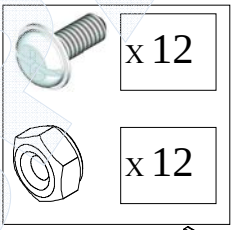

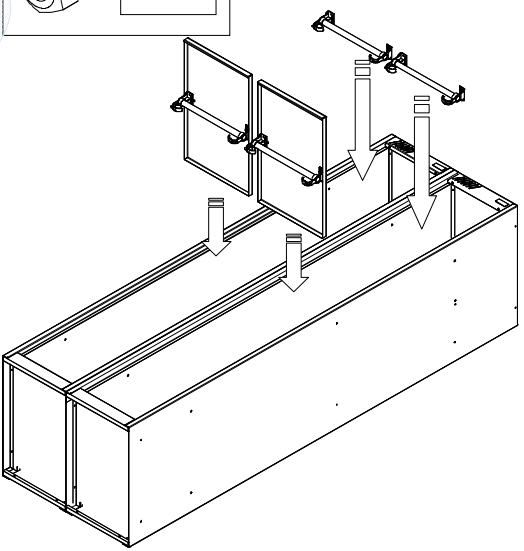

ШРС 14-300 + ШРС 14-300ДС
ШРС 14-400 + ШРС 14-400 ДС

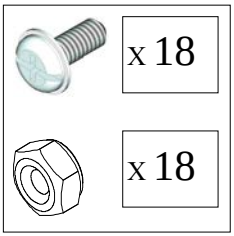

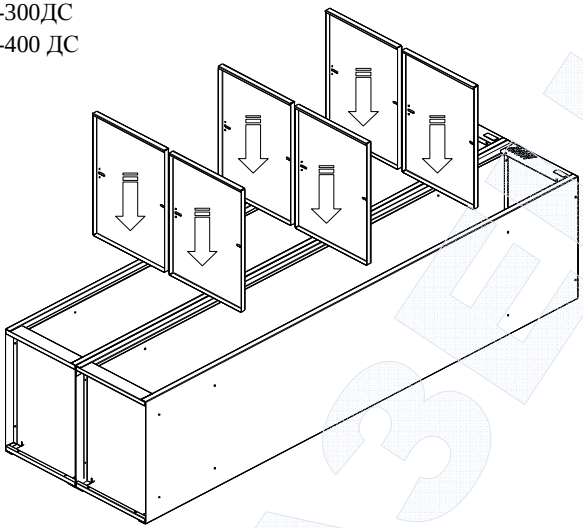

6

ШРС 11-300 +ШРС 11-300ДС,
ШРС 11-400 +ШРС 11-400ДС

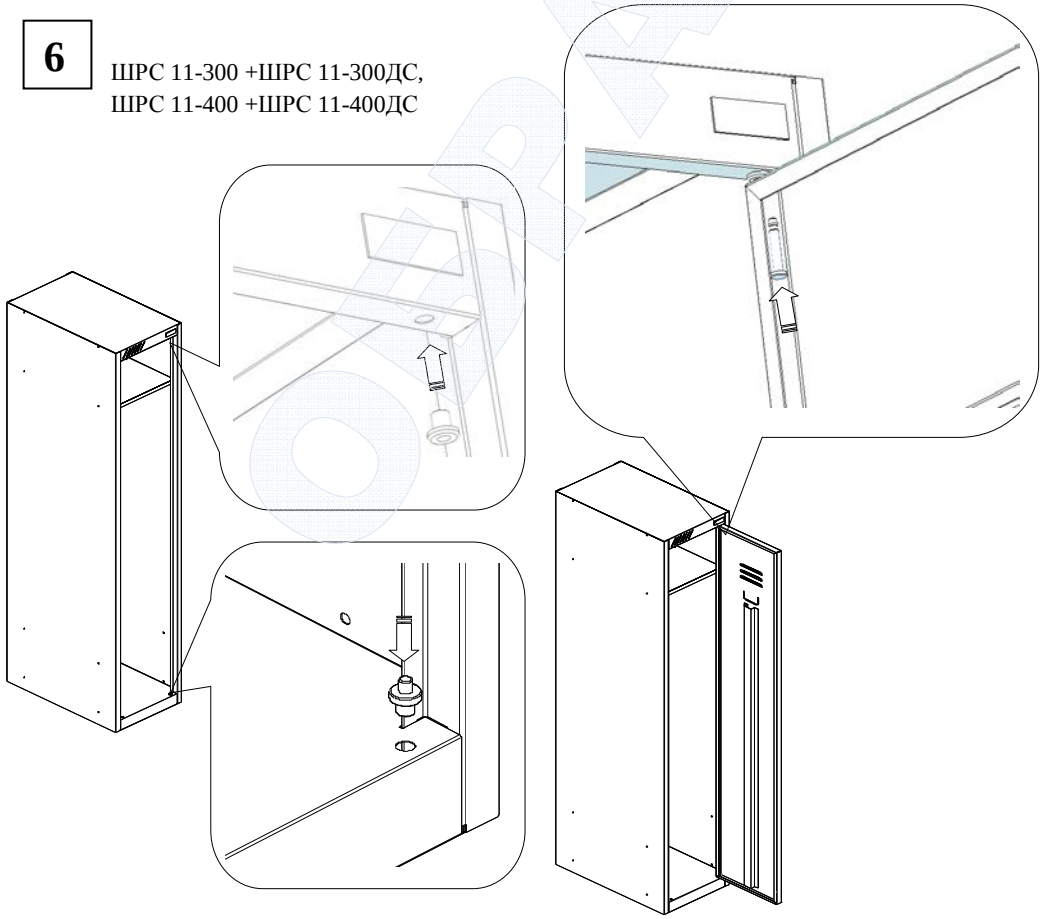

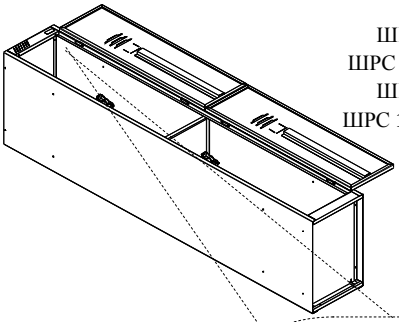

ШРС 12-300
ШРС 12-300ДС
ШРС 12-400
ШРС 12-400 ДС

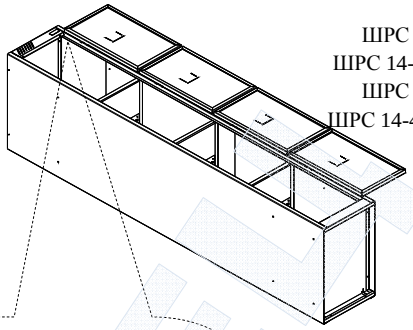

ШРС 14-300
ШРС 14-300ДС
ШРС 14-400
ШРС 14-400 ДС

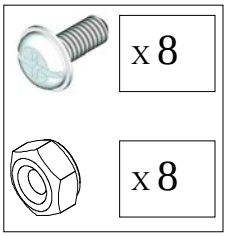

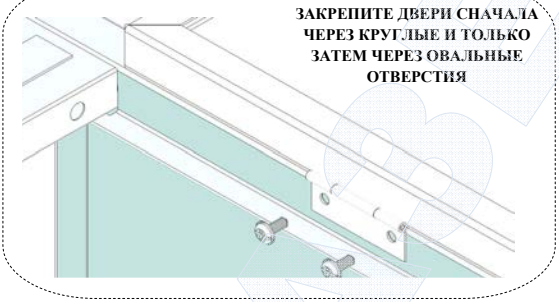

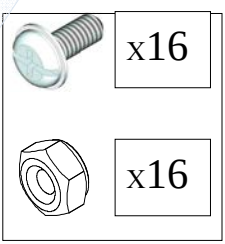

7 Установите замки

4.Указание мер безопасности. Транспортирование и хранение.

4.1.Перед эксплуатацией шкафа необходимо внимательно ознакомиться с данным руководством

4.2.Запрещается использовать шкаф, собранный с отступлением от инструкции по сборке шкафов.

4.3.Шкаф эксплуатировать строго в вертикальном положении. Хранить и транспортировать шкафы следует только в заводской упаковке. Складирование шкафов в упаковке друг на друга не более 6 штук.

5.Гарантийные обязательства. Свидетельство о приёмке.

5.1.Предприятие- изготовитель гарантирует нормальную работу шкафа при соблюдении потребителем условий эксплуатации, правил хранения и транспортировки, указанные в данном руководстве..Завод принимает претензии по качеству продукции в течении одного года после продажи.

5.2.Предприятие оставляет за собой право изменения конструкции с целью улучшения потребительских качеств изделия.Вследствие постоянного усовершенствования конструкции изделий и улучшения технологического процесса между паспортом и изделием могут наблюдаться некоторые различия не снижающие потребительские качества продукции

5.3.При предъявлении рекламаций необходимо приложить «Свидетельство о приёмке».

5.5.Предприятие-изготовитель не несёт ответственности за несоблюдение условий эксплуатации, правил хранения и транспортировки.

5.6 Шкафы серий ШРС предназначены для эксплуатации в закрытых помещениях в интервале температуры окружающей среды от 0 ˚С до 30˚С при относительной влажности воздуха 45-80% и атмосферном давлении 630-800 мм рт.ст(84-106,7)кПа

5.6.Шкаф соответствует требованиям нормативных документов ТУ 9693-003-45015418-2005,п.1.2,1.3, 16371-2014, п. 5.2.30 и п.5.2.31

СВИДЕТЕЛЬСТВО О ПРИЁМКЕ

Упаковщик _____/ /	Мастер участка упаковки _____/ /
Штамп ОТК	Дата упаковки <<_____>>_____20____г.
Дата продажи: <<_____>>_____20____г.	
Подпись продавца _____/ /	Ваш региональный дилер _____/ /

ЗМК
Завод металлоконструкций

СЕРИИ ШКАФОВ

- ШРМ
- ШРС
- ШРК
- ШРЭК
- ТМ
- ШМУ
- ОД

НАШИ КООРДИНАТЫ:

центральный офис
+7 (499) 677-23-35

северо-запад
+7 (812) 627-14-26

поволжье
+7(846) 212-98-54
+7(8482) 65-01-18

сибирь
+7 (343) 302-19-79
email: rop@zmktlt.ru
сайт:
http://www.zmktlt.ru/

ОБЩЕЕ ОПИСАНИЕ ШКАФОВ, ПОСТАВЛЯЕМЫХ КОМПАНИЕЙ ЗМК

ШРЭК-21-530 ШРЭК-22-530 ХИТ ПРОДАЖ! ШРМ-АК ШРМ-21

Шкафы металлические разборные серии ШРЭК используются для хранения одежды на производствах и в офисах и относятся к серии ЭКОНОМ, но при этом отлично зарекомендовали себя как оптимальный вариант полноценных 2х секционных шкафов с размером секции 260мм, общая ширина шкафа 530мм. Шкаф ШРЭК 22-530 — оснащен 2 дверями на 2 секции, ШРЭК 21-530 — одной общей дверью на 2 секции. Цвет каркаса — серый RAL 7035, дверей — синий RAL 5015, порошковая краска. По спец заказу, который будет длится 30 дней, возможно произвести шкафы ШРЭК с серыми дверями. Шкаф ШРЭК 22-530 идеально подходит для использования 1 человеку под грязную и чистую одежду, но в некоторых случаях возможен вариант эксплуатации 2х секций двумя людьми.

В металлических шкафах серии ШРЭК система естественной вентиляции усовершенствована, дверцы снабжены держателем под личную карточку.

ШРК 22-600 ШРМ-АК — ХИТ ПРОДАЖ! ШРК 22-800 ШРМ-АК/800

Шкафы металлические разборные серии ШРК 22-600/800, ШРК-АК/800 для хранения одежды стали настоящими хитами продаж! - как говорят то самое соотношение цена-качество. Это полноценные 2х секционные шкафы, ширина каждой секции 300 и 400мм соответственно, каждая секция снабжена своей дверью. Цвет каркаса, дверей — серый RAL 7035, порошковая краска.

Шкафы ШРК 22, ШРМ-АК идеально подходит для использования 1 человеку под грязную и чистую одежду или возможен вариант эксплуатации 2х секций двумя людьми.

ШРС 11-300, ШРС 11дс-300, ШРС 11-400, ШРС 11дс-400, ШРМ 22 М, ШРМ-М; ШРМ 22М/400, ШРМ -М/400

Металлические шкафы модульные представляют из себя набор секций, которые пристраиваются одна к другой, образуя цельную линию шкафов.

В серии шкафов ШРС линия выстраивается по принципу — первый шкаф основной (полноценный отдельно стоящий), каждая последующая секция — дополнительная (без одной стенки). Эта дополнительная секция ШРС-11 дс не предназначена для использования самостоятельно. Выстраивать линию модульных шкафов более 10 секций не рекомендуется.

Главными отличительными особенностями новых модульных шкафов ШРС являются: увеличенные габариты по высоте (от 1800 мм до 1850 мм), наличие держателя под индивидуальную карточку, упрощена схема сборки и усовершенствована система естественной вентиляции, улучшен внешний вид шкафа.

ЗМК
Завод металлоконструкций

СЕРИИ ШКАФОВ

- ШРМ
- ШРС
- ШРК
- ШРЭК
- ТМ
- ШМУ
- ОД

НАШИ КООРДИНАТЫ:

центральный офис
+7 (499) 677-23-35

северо-запад
+7 (812) 627-14-26

поволжье
+7(846) 212-98-54
+7(8482) 65-01-18

сибирь
+7 (343) 302-19-79
email: rop@zmktlt.ru
сайт:
http://www.zmktlt.ru/

Модульные шкафы для одежды ШРС-11 комплектуются одной полкой для головных уборов, одной перекладиной для "плечиков", двумя крючками для одежды, замком повышенной секретности.
Дополнительно к шкафам ШРС-11 можно заказать полки под обувь, петли под навесные замки, навесные замки, ригельные замки для трехстороннего закрывания дверей.

В серии шкафов ШРМ-М принцип похожий, это аналог, но все-таки отличия есть. Берется один 2х секционный шкаф ШРМ 22-М, из которого при сборке 1 его секция устанавливается в начале линии, 2ю — в конец линии. Все промежуточные секции ШРМ-М— также модульные дополнительные секции шкафов. Предназначены для использования на производствах, офисах, спортивных помещениях, а также для организации камер хранения в магазинах и супермаркетах.

Одним из главных достоинств которой является большая устойчивость всей конструкции.

ТМ 22-600, ТМ 22-800

Усиленные металлические шкафы серии ТМ. Эту серию усиленных шкафов поистине оценят ценители качества! Серия усиленных шкафов ТМ отлично подходит для производств, где шкафы эксплуатируют каждый день особенно представители мужского пола. Именно при таких условиях эксплуатации шкафы эконом серии подвержены быстрому износу. Шкафы усиленные серии ТМ — это выбор по истине дальновидных покупателей.

Усиленные шкафы серии ТМ — двухсекционные с шириной 600 и 800мм, то есть ширина каждой секции 300 и 400 мм соответственно

Толщина используемого металла корпуса шкафа – 0,8 мм, двери – 1мм, цельносварная панель придает дополнительную жесткость и устойчивость шкафам серии ТМ.

Все шкафы серии ТМ оснащены замками повышенной секретности и дополнительно можно заказать полки под обувь, петли под навесные замки, навесные замки, ригельные замки для трехстороннего закрывания дверей.

ШМ-У 22-530, ШМ-У 22-600, ШМ-У 22-800, ШРМ-У 22, ШРМ-У 22/800

Шкафы металлические универсальные (или комбинированные) ШМ-У, ШРМ-У (аналоги, незначительные отличия в дизайне) являются отличным решение, когда в одном шкафу необходимо совместить хранение одежды в одной секции и других нужных вещей на полках в другой секции, н-р, документы или личные вещи небольшого размера. При высоте шкафов 1850мм, глубиной 500мм, шкафы отличаются шириной на 530, 600, 800мм.

Отделение для одежды комплектуется двумя крючками, перекладиной, полкой для головных уборов, замком повышенной секретности. Архивно-хозяйственное отделение комплектуется тремя регулируемыми полками и замком повышенной секретности.

ЗМК
Завод металлоконструкций

СЕРИИ ШКАФОВ

- ШРМ
- ШРС
- ШРК
- ШРЭК
- ТМ
- ШМУ
- ОД

НАШИ КООРДИНАТЫ:

центральный офис
+7 (499) 677-23-35

северо-запад
+7 (812) 627-14-26

поволжье
+7(846) 212-98-54
+7(8482) 65-01-18

сибирь
+7 (343) 302-19-79
email: rop@zmktlt.ru
сайт:
http://www.zmktlt.ru/

ШР 22-600 ШР 22-800

Шкафы металлические сварные ШР 22 двухсекционные с шириной 600и 800 мм. Отличительной особенностью этих шкафов является то, что они сварные! Это удобно тем, что их не нужно собирать, а это значительная экономия, а также, конечно, дополнительная жесткость конструкции. Однако, необходимо учитывать, что именно потому, что шкафы серии 22 — сварные, стоимость доставки может увеличиться. Если Вы забираете шкафы со склада в Вашем городе, то, как правило, экономия на монтаже все-таки превышает дополнительные расходы на доставку.

Шкафы для одежды ШР-22 (две секции) комплектуются двумя полками для головных уборов, двумя перекладинами для "плечиков", четырьмя крючками для одежды, двумя замками повышенной секретности.

ШРС 12-300, ШРС 12дс-300, ШРК 24-600, ШРК 24-800, ШРМ 12, ШРМ 24

Шкафы металлические разборные ШРС 12 двух дверные (по высоте) и 24 четырех дверные. Используются в производствах, спортивных комплексах, центрах и др, где хранимое одного пользователя способно вместиться в половине секции по высоте.

Шкафы для одежды ШРК-24 (две секции, четыре ячейки) комплектуются четырьмя перекладинами для "плечиков", восемью крючками для одежды, четырьмя замками повышенной секретности.

ШРС 11-300, ШРС 11дс-300, ШРМ 14, ШРМ 14М, ШРМ 28, ШРМ 28М, ШРМ 312

Шкафы металлические разборные для сумок или сумочницы в простонародье. ШРС, ШРМ 14, 28, 312 используются в магазинах и офисах.

Главные отличительные особенности новых модульных металлических сумочниц серии ШРС: увеличены габариты по высоте (1850 мм), упрощена схема сборки и усовершенствована система естественной вентиляции, улучшен внешний вид шкафа, наличие держателя под индивидуальную карточку. Модульный металлический шкаф сумочница серии ШРС - единственная серия шкафов, производящаяся в России, в которой отсутствует травмоопасная кромка.
Металлические сумочницы комплектуются современными замками повышенной секретности (1:1000). Шкафы серии ШРС собираются при помощи винтов и саморезов. Открывание дверей шкафов правое (!). Шкафы серии ШРС производятся из высококачественного металла на современном полностью автоматизированном оборудовании, перед окраской все детали шкафа проходят стадии обезжиривания и антикоррозийной обработки. Покрытие полимерное (порошковое), корпус шкафов окрашен RAL 7035 светло-серого цвета, двери - RAL 7035 или RAL 5015 синего цвета (под заказ).